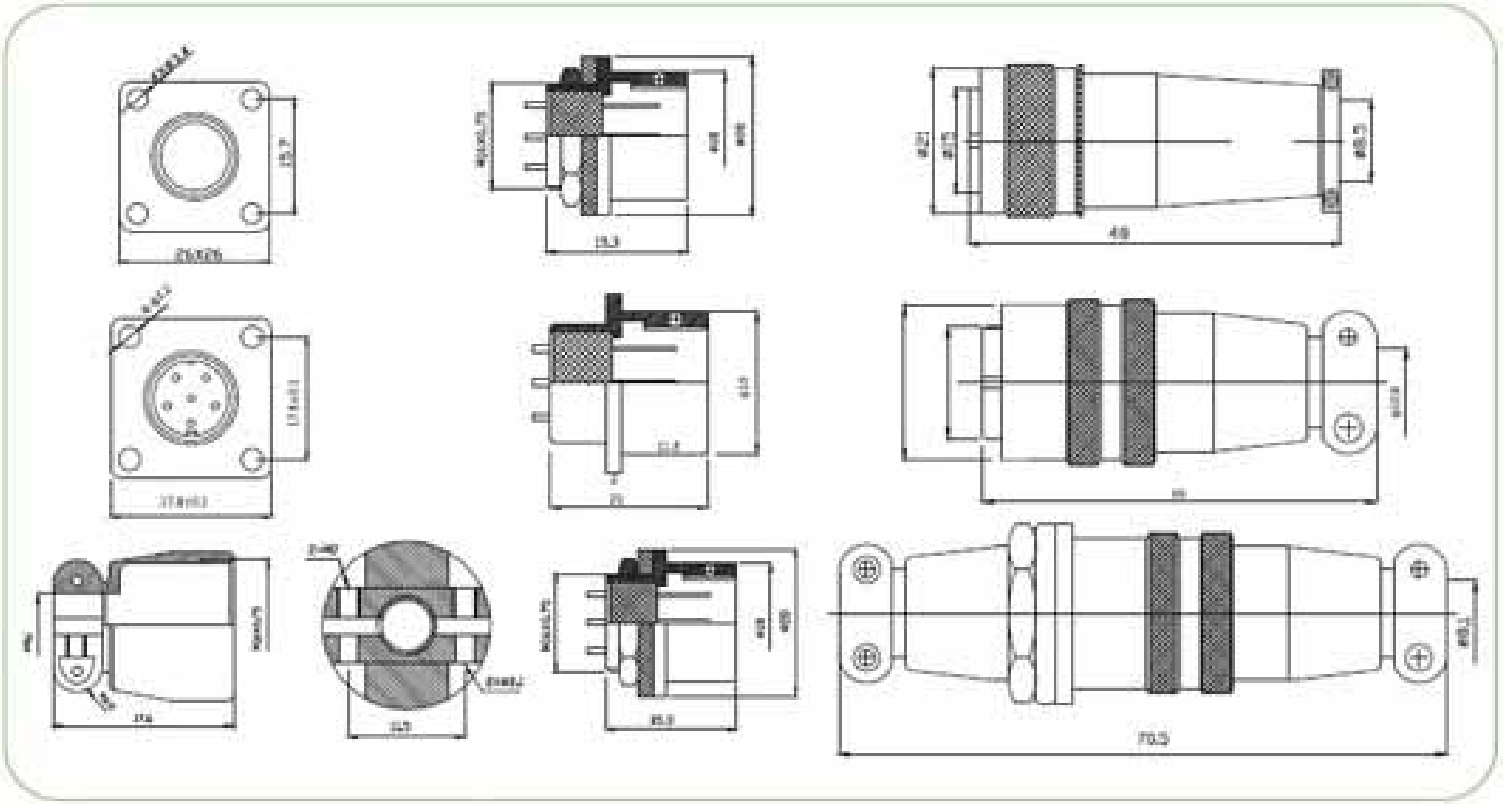

外形尺寸 Shell size	XS16-2	XS16-3	XS16-4	XS16-5	XS16-6	XS16-7	XS16-9
	正装 / 反装	正装 / 反装	正装 / 反装	正装 / 反装	正装 / 反装	正装 / 反装	正装 / 反装
接触对排列分布 从针的方向看 Contact Arrangements Comply with the needle direction							
额定电流 Current rating	5A	5A	5A	5A	5A	5A	3A
额定电压 Withstand voltage	AC500V a minute	AC500V a minute	AC500V a minute	AC500V a minute	AC500V a minute	AC500V a minute	AC500V a minute
绝缘电阻 Insulation resistance	>C2000MΩ	>C2000MΩ	>C2000MΩ	>C2000MΩ	>C2000MΩ	>C2000MΩ	>C2000MΩ
接触电阻 Contact resistance	<5MΩ	<5MΩ	<5MΩ	<5MΩ	<5MΩ	<5MΩ	<5MΩ